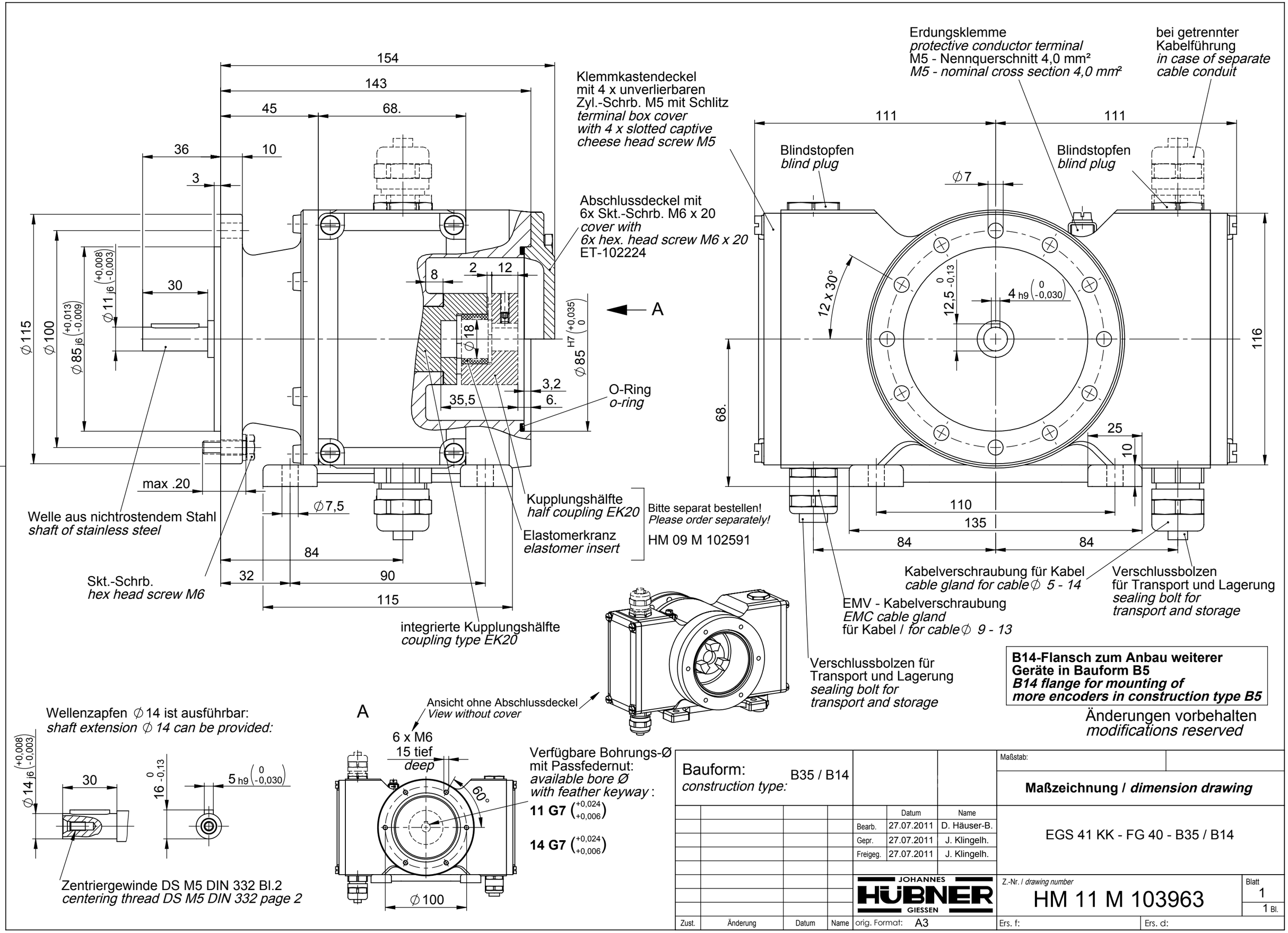

Bauform: *construction type:* B35 / B14						Maßstab:
						Maßzeichnung / *dimension drawing*
				Datum	Name	EGS 41 KK - FG 40 - B35 / B14
			Bearb.	27.07.2011	D. Häuser-B.	
			Gepr.	27.07.2011	J. Klingelh.	
			Freigeg.	27.07.2011	J. Klingelh.	
			JOHANNES HÜBNER GIESSEN			Z.-Nr. / *drawing number* HM 11 M 103963 — Blatt 1 / 1 Bl.
Zust.	Änderung	Datum	Name	orig. Format: A3		Ers. f: — Ers. d: